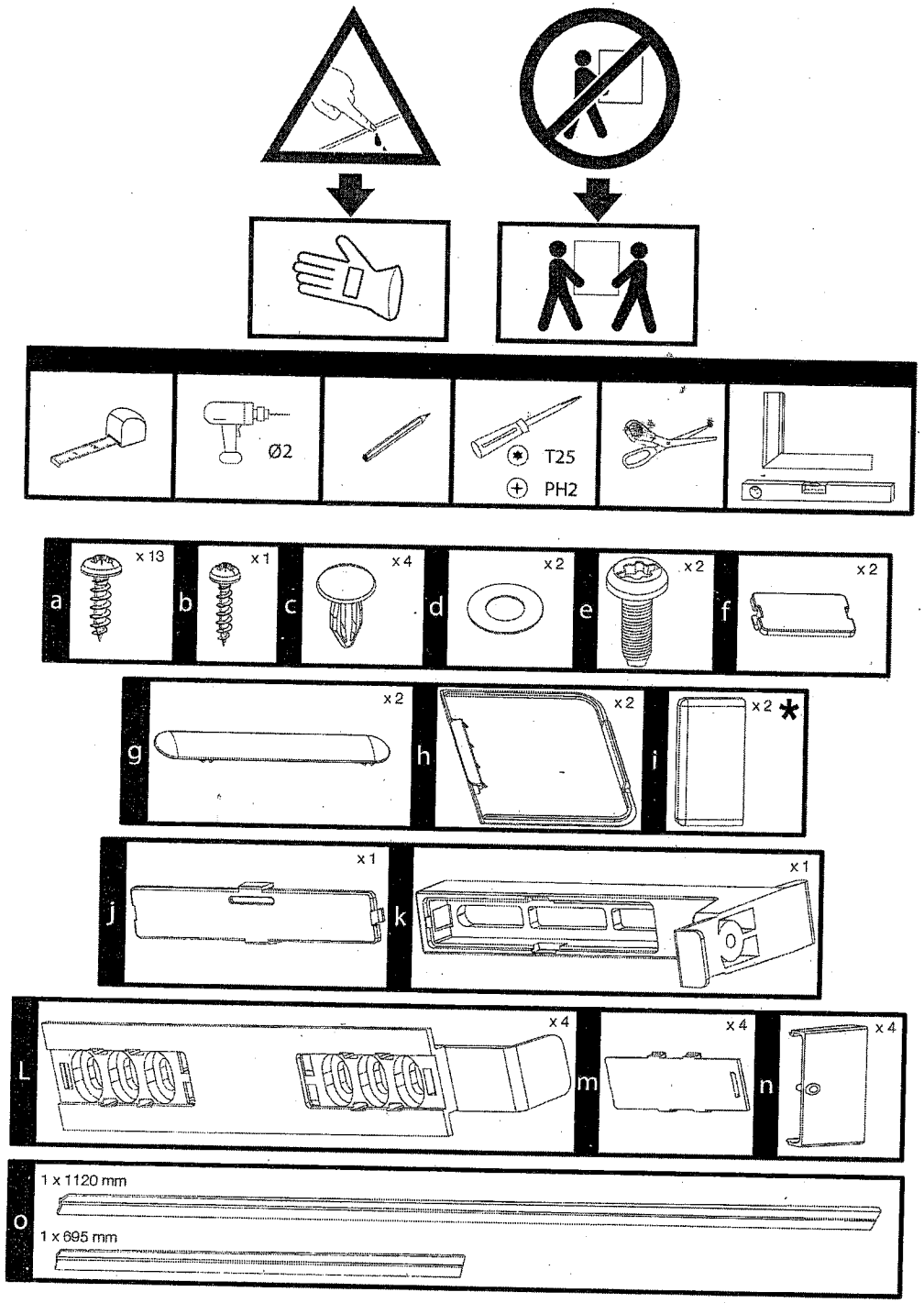
Ø2
T25
PH2
a x 13
b x 1
c x 4
d x 2
e x 2
f x 2
g x 2
h x 2
i x 2 *
j x 1
k x 1
L x 4
m x 4
n x 4
o
1 x 1120 mm
1 x 695 mm

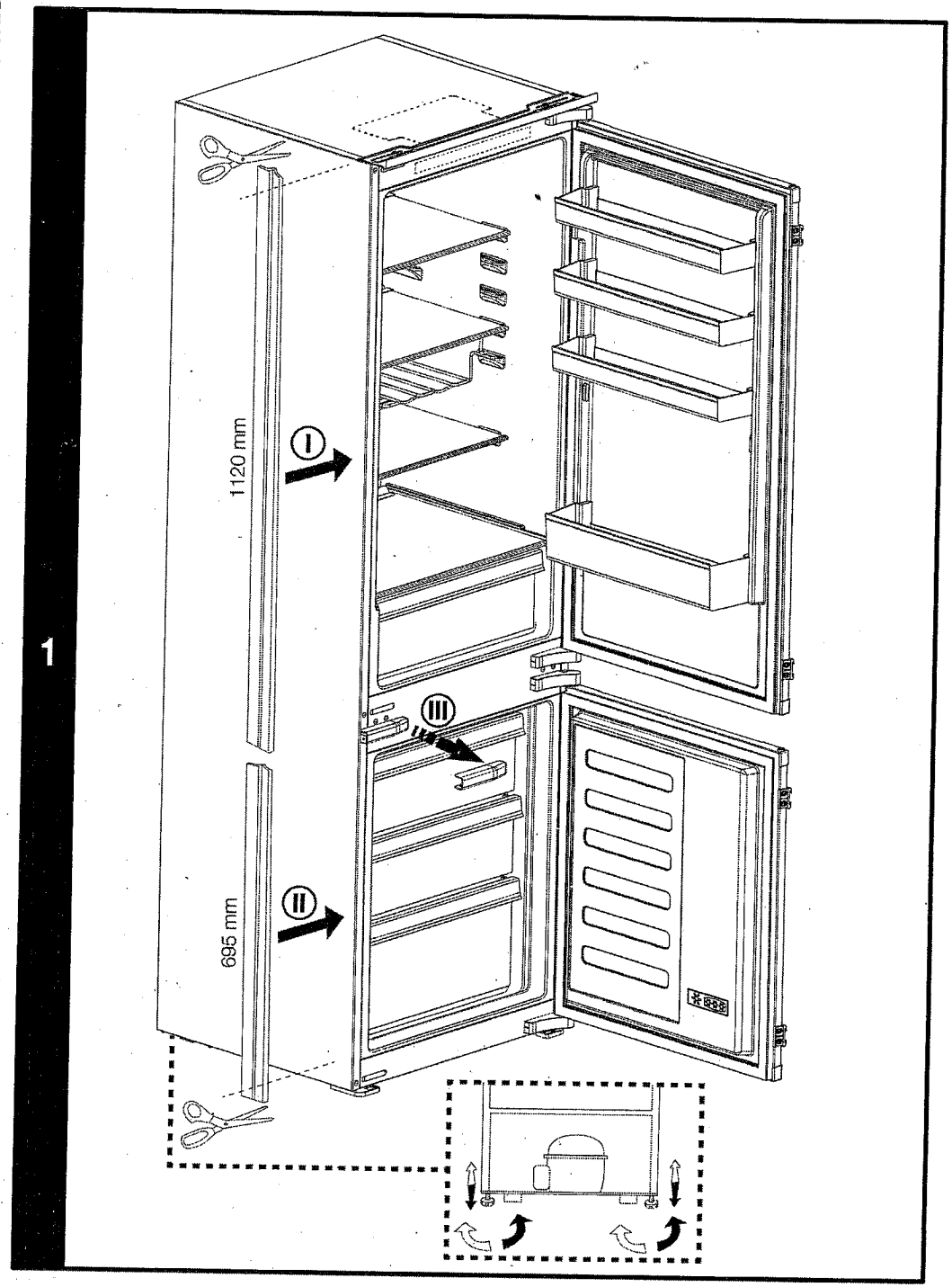
1
1120 mm
695 mm
I
II
III

2

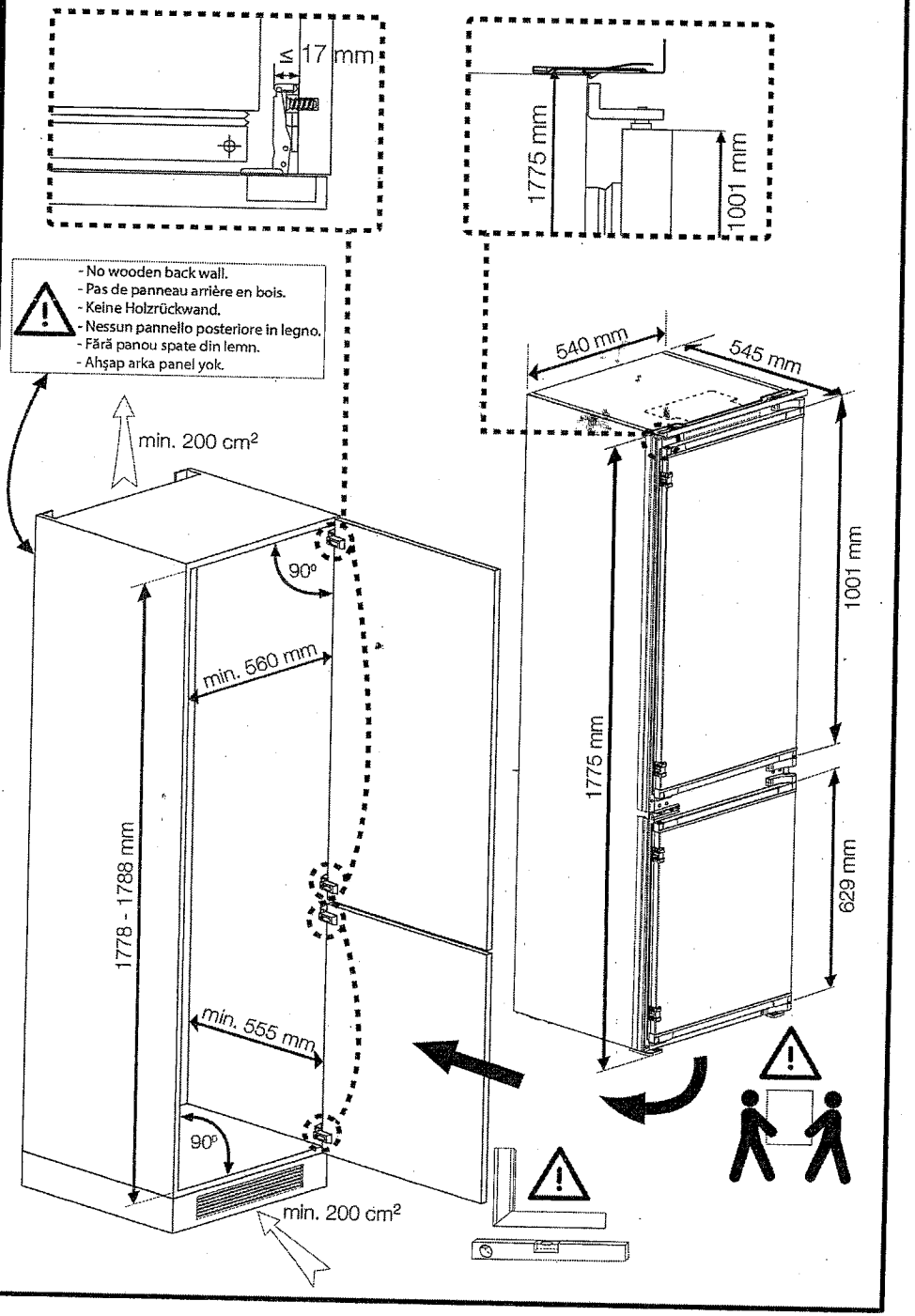
17 mm
1775 mm
1001 mm
- No wooden back wall.
- Pas de panneau arrière en bois.
- Keine Holzrückwand.
- Nessun pannello posteriore in legno.
- Fără panou spate din lemn.
- Ahşap arka panel yok.
min. 200 cm²
90°
min. 560 mm
1778 - 1788 mm
min. 555 mm
90°
min. 200 cm²
540 mm
545 mm
1001 mm
1775 mm
629 mm

3

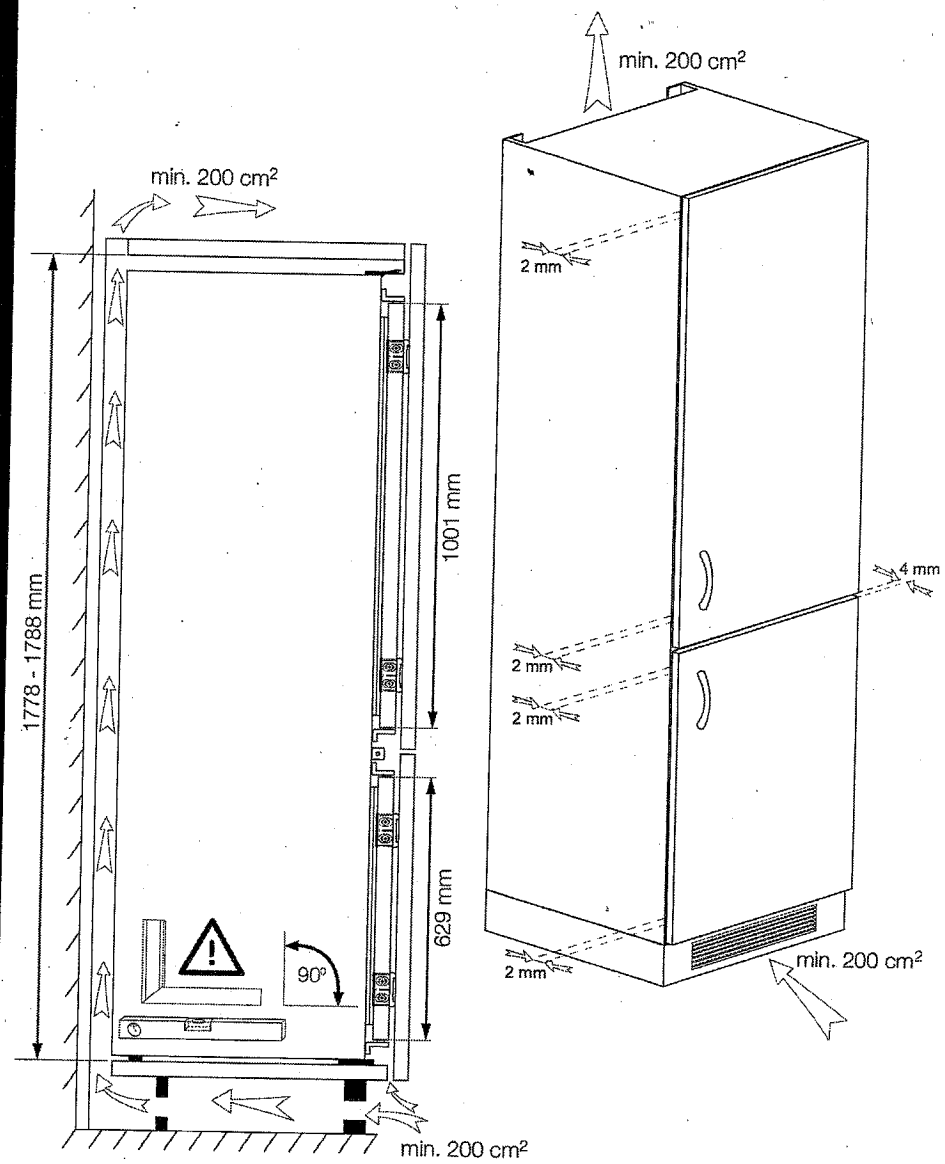
min. 200 cm²
min. 200 cm²
1778 - 1788 mm
1001 mm
629 mm
90°
min. 200 cm²
2 mm
4 mm
2 mm
2 mm
2 mm
min. 200 cm²

4

1

a x2

Click

* - Only for some models.
- Uniquement pour certains modèles.
- Nur für einige Modelle.
- Solo per alcuni modelli.
- Doar pentru anumite modele.
- Sadece bazı modeller için.

2

a x2

Click

Check

42 mm

42 mm

42 mm

k

Click

3

a x1 b x1 e x2

a

b

k

Click

5

a x8

Click

Click

6

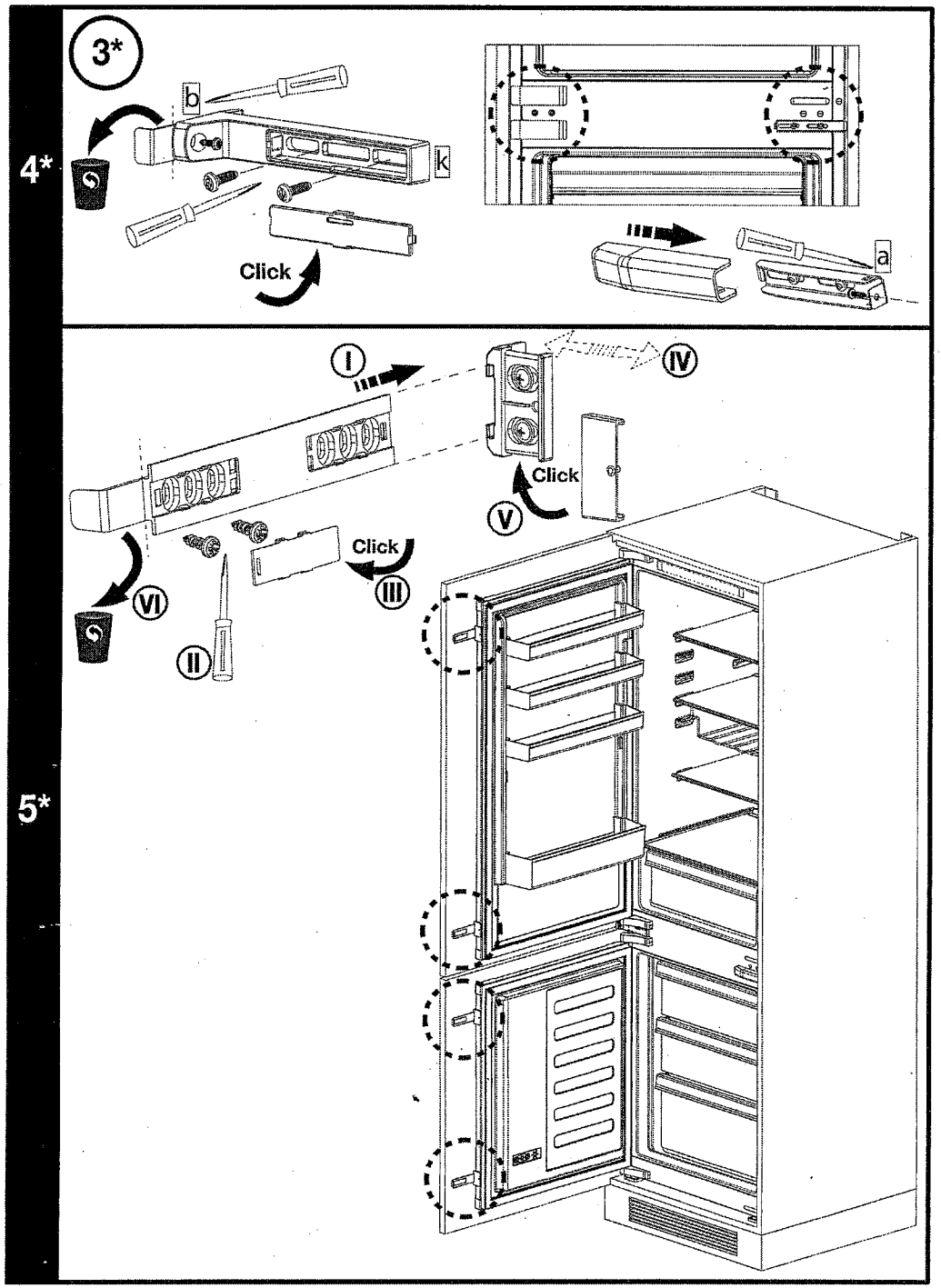

EN Installation instructions
FR Instructions d'installation
DE Hinweise zur Installation
IT Istruzioni di installazione
RO Instrucțiuni de instalare
TR Montaj Talimatları

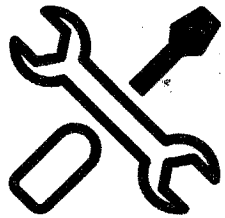

K54275HB (HEB_NEB) / K54285B (EB) - Sliding

CE

4578349105_AC