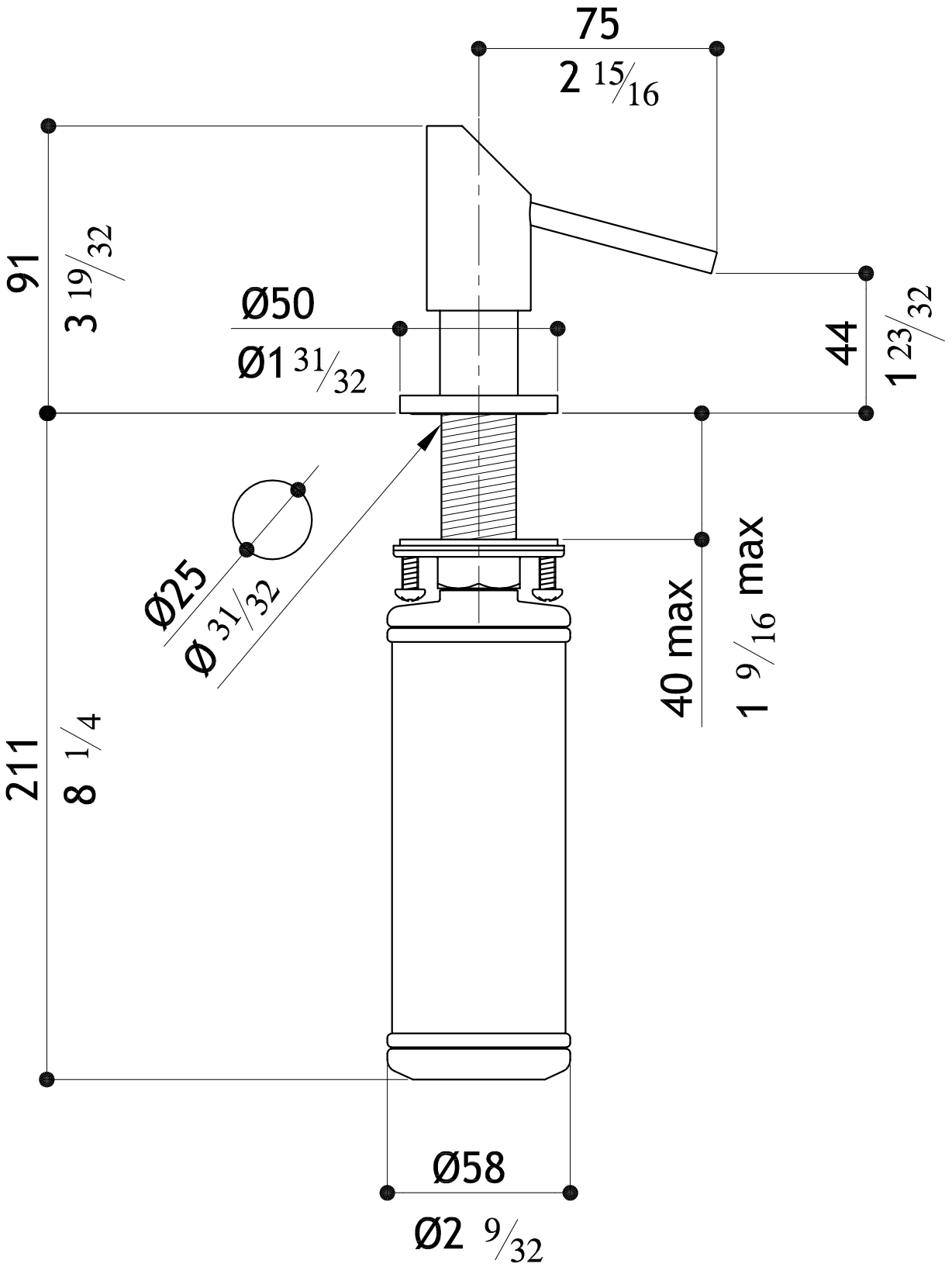
75
2 15/16
91
3 19/32
Ø50
Ø1 31/32
44
1 23/32
Ø25
Ø 31/32
40 max
1 9/16 max
211
8 1/4
Ø58
Ø2 9/32