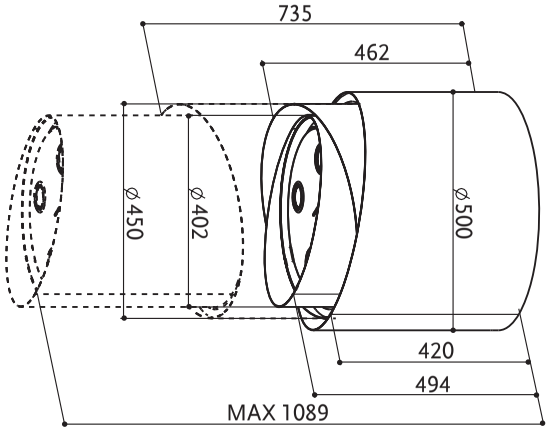
735
462
ø 450
ø 402
ø 500
420
494
MAX 1089