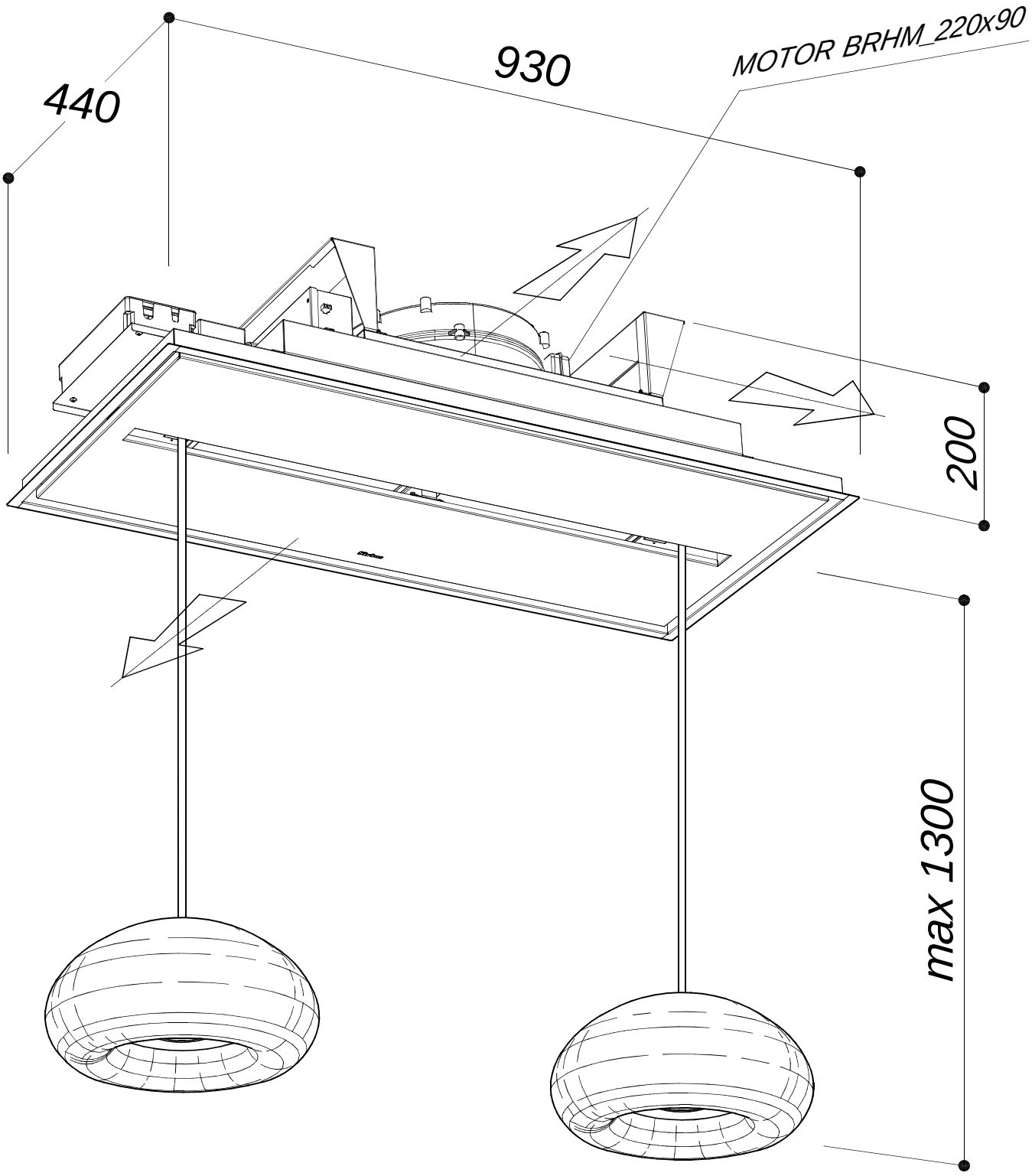
930
440
MOTOR BRHM_220x90
200
max 1300