iQ300, Wandesse, 90 cm, LC96BFM50

B

Dunstabzugshaube im Box-Design mit hoher Absaugleistung für kraftvolle Performance.

- ✓ Dank touchControl-Bedienung wird die Leistungsstufe und das Licht durch direktes Antippen gesteuert.
- ✓ Der leistungsstarke Motor mit einer Absaugleistung von 604 m³/h für frische Luft beim Kochen.
- ✓ Die energiesparende LED-Beleuchtung sorgt für eine klare Sicht beim Kochen.
- ✓ Die Intensivstufe für kurzfristigen Einsatz bei starkem Dunst mit automatischer Rückschaltung nach 6 Min.
- ✓ Mit nur 60 dB ist die Dunstabzugshaube im Betrieb angenehm leise.

Sonderzubehör

LZ57000	cleanAir Umluftkamin
LZ56200	CleanAir Aktivkohlefilter (Ersatzbedarf)
LZ50960	Rückwandpaneel Edelstahl 90x65cm
LZ12350	Kaminverlängerung 1500 mm
LZ12250	Kaminverlängerung 1000 mm
LZ10FXJ00	Integriertes CleanAir-Modul regenerativ
LZ10FXI00	Integriertes CleanAir - Modul
LZ10DXU00	Starterset für Umluftbetrieb
LZ10DXA00	Aktivfilter (Ersatzbedarf)
LZ00XXP00	CleanAir Aktivkohlefilter regenerierbar

Ausstattung

Technische Daten

Farbe des Kamins : Edelstahl
Bauart : Kaminesse
Approbationszertifikate : CE, VDE
Länge Netzkabel (cm) : 130
Höhe des Kamins : 583-912/583-1022
Höhe des Gerätes ohne Kamin (mm) : 53
Nettogewicht (kg) : 12,427
Steuerung : elektronisch
Max. Gebläseleistung-Abluftbetrieb (m3/h) : 372
Gebläseleistung bei Intensivstufe-Umluftbetrieb : 360
Max. Gebläseleistung-Umluftbetrieb (m3/h) : 290
Gebläseleistung bei Intensivstufe-Abluftbetrieb (m³/h) : 604
Anzahl der Lampen (Stck) : 2
Schallleistung (dB(A) re 1 pW) : 60
Durchmesser des Abluftstutzens (mm) : 150 / 120
Material des Fettfilters : Aluminium
Geruchsfilter : Nein
Art der Luftführung : Umrüstbar
Sonderzubehör : HZG9AS00S, LZ00XXP00, LZ10DXA00, LZ10DXU00, LZ10FXI00, LZ10FXJ00, LZ11DXI16, LZ11FXC56, LZ12250, LZ12350, LZ31XXB16, LZ50960, LZ50961, LZ56200, LZ57000
Art der Lampen : LED
Art des Fettfilters : Kassette
Anschlusswert (W) : 220
Absicherung (A) : 10
Spannung (V) : 220-240
Frequenz (Hz) : 60; 50
Steckerart : Schuko-/Gardy.m.Erdung
Art der Installation : Wandmontage
Gehäusematerial : Edelstahl
Approbationszertifikate : CE, VDE
Steckerart : Schuko-/Gardy.m.Erdung
Abmessungen des Gerätes, mit Kamin (falls vorhanden) (in) : / x x
Abmessungen des verpackten Gerätes (in) : 18.89 x 25.59 x 40.15
Nettogewicht (lbs) : 27
Bruttogewicht (lbs) : 40
Lage des Gebläses : Motor im Kamin
Rückstauklappe : Ja
Länge Netzkabel (cm) : 130
Abmessungen des Gerätes (mm) : 635-1075 MM x 900 x 500
Abmessungen des verpackten Gerätes (mm) : 480 x 650 x 1020
Nettogewicht (kg) : 12,427
Bruttogewicht (kg) : 18,0

4 242003 805947

iQ300, Wandesse, 90 cm, LC96BFM50

Ausstattung

Bauform
- Wand-Esse, 90 cm

Betriebsart und Leistung
- Wahlweise Abluft- oder Umluftbetrieb
- Für Umluftbetrieb ist ein Erstausstattungspaket oder cleanAir-Umluftmodul (Sonderzubehör) erforderlich
- Max. Förderleistung: 604 m3/h
- Abluftleistung nach EN 61591
- max. 372 m³/h
- Lüfterleistung bei Abluftbetrieb nach EN 61591:
- max. Normalstufe 372 m³/h, Intensivstufe 604 m³/h
- Abluftleistung nach EN 61591:
- max. Normalbetrieb 372 m³/h
- Intensivstufe 604 m³/h
- Umluftleistung:
- max. Normalbetrieb 290 m³/h
- Intensivstufe 360 m³/h

Komfort
- Elektronische Steuerung
- touchControl-Bedienung mit LED-Anzeige
- touchControl-Bedienung für 3 Leistungsstufen und
- 1 Intensivstufe
- Doppelflutiges Hochleistungsgebläse
- Metall-Fettfilter, spülmaschinengeeignet
- Intensivstufen mit automatischer Rückstellung

Design
- Box-Esse
- Gleichmäßige, helle Beleuchtung mit 2 x 1,5W LED-Modul
- Beleuchtungsstärke: 214 lux
- Farbtemperatur: 3500 K

Umwelt und Sicherheit
- Energieeffizienzklasse: B (auf einer Energieeffizienzklassen-Skala von A+++ bis D)
- Durchschnittlicher Energieverbrauch: 48.5 kWh/Jahr*
- Lüfter-Effizienzklasse: A*
- Fettfilter-Effizienzklasse: C*
- Beleuchtungs-Effizienzklasse: A*
- Geräusch min./max. Normalstufe: 48/60 dB
- Geräuschwerte nach EN 60704-3 und EN 60704-2-13 bei Abluftbetrieb:
- Max. Normalstufe: 60 dB(A) re 1 pW (47 dB(A) re 20 µPa Schalldruck)
- Intensivstufe: 70 dB(A) re 1 pW (57 dB(A) re 20 µPa Schalldruck)
- Geräuschwerte nach EN 60704-3 und EN 60704-2-13 max. Normalstufe Abluftbetrieb: 60 dB(A) re 1 pW (47 dB(A) re 20 µPa Schalldruck)
- Geräuschwerte bei Umluftbetrieb:
- max. Normalstufe: 71 dB(A) re 1 pW (58 dB(A) re 20 µPa Schalldruck)
- Intensivstufe: 75 dB(A) re 1 pW (62 dB(A) re 20 µPa Schalldruck)

Maße
- Für Wandmontage über Kochstellen
- Abluftstutzen Ø 150 mm (Ø 120 mm beiliegend)
- Gerätemaße Abluft (HxBxT): 635-965 x 900 x 500 mm
- Gerätemaße Umluft (HxBxT): 635-1075 x 900 x 500 mm
- Gerätemaße Umluft mit cleanAir Umluftkamin (HxBxT):
- 703 x 900 x 500 mm - Montage auf Außenkanal
- 833-1163 x 900 x 500 mm - Montage auf Innenkanal
- Gerätemaße Umluft mit CleanAir Umluftmodul (HxBxT):
- 703 x 900 x 500 mm - Montage auf Außenkanal
- 833-1163 x 900 x 500 mm - Montage auf Innenkanal
- Gerätemaße Umluft mit Clean Air Modul (HxBxT):
- 703 x 900 x 500 mm - Montage auf Außenkanal
- 833-1163 x 900 x 500 mm - Montage auf Innenkanal
- Gesamtanschlusswert: 220 W
- Länge Anschlusskabel: 1,3 m mit Stecker
- mit Rückstauklappe

** Gemäß EU-Regulierung Nr. 65/2014*

iQ300, Wandesse, 90 cm, LC96BFM50

Maßzeichnungen

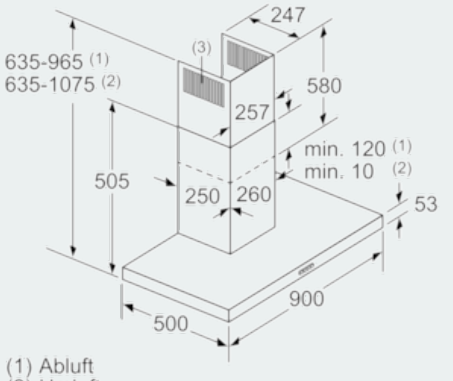

(1) Abluft
(2) Umluft
(3) Luftaustritt - Schlitze bei Abluft nach unten montieren

Maße in mm

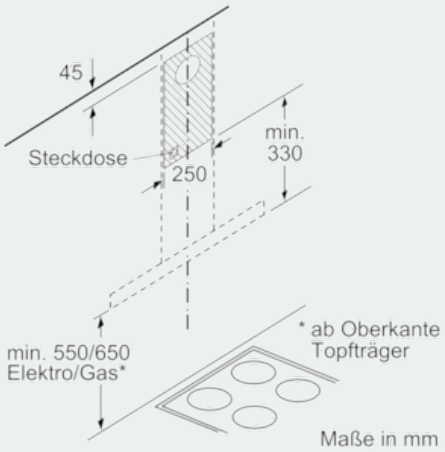

Maße in mm

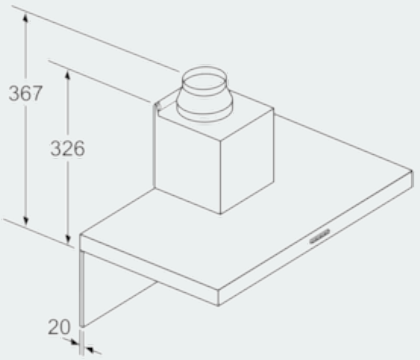

Bei Verwendung einer Rückwand muss das Design des Gerätes beachtet werden.

Maße in mm

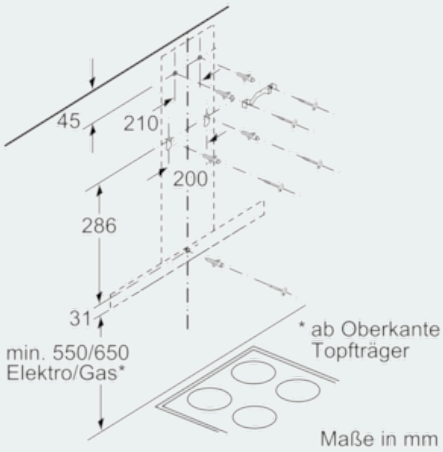

Maße in mm